B-ＶＬ　直結バネコン

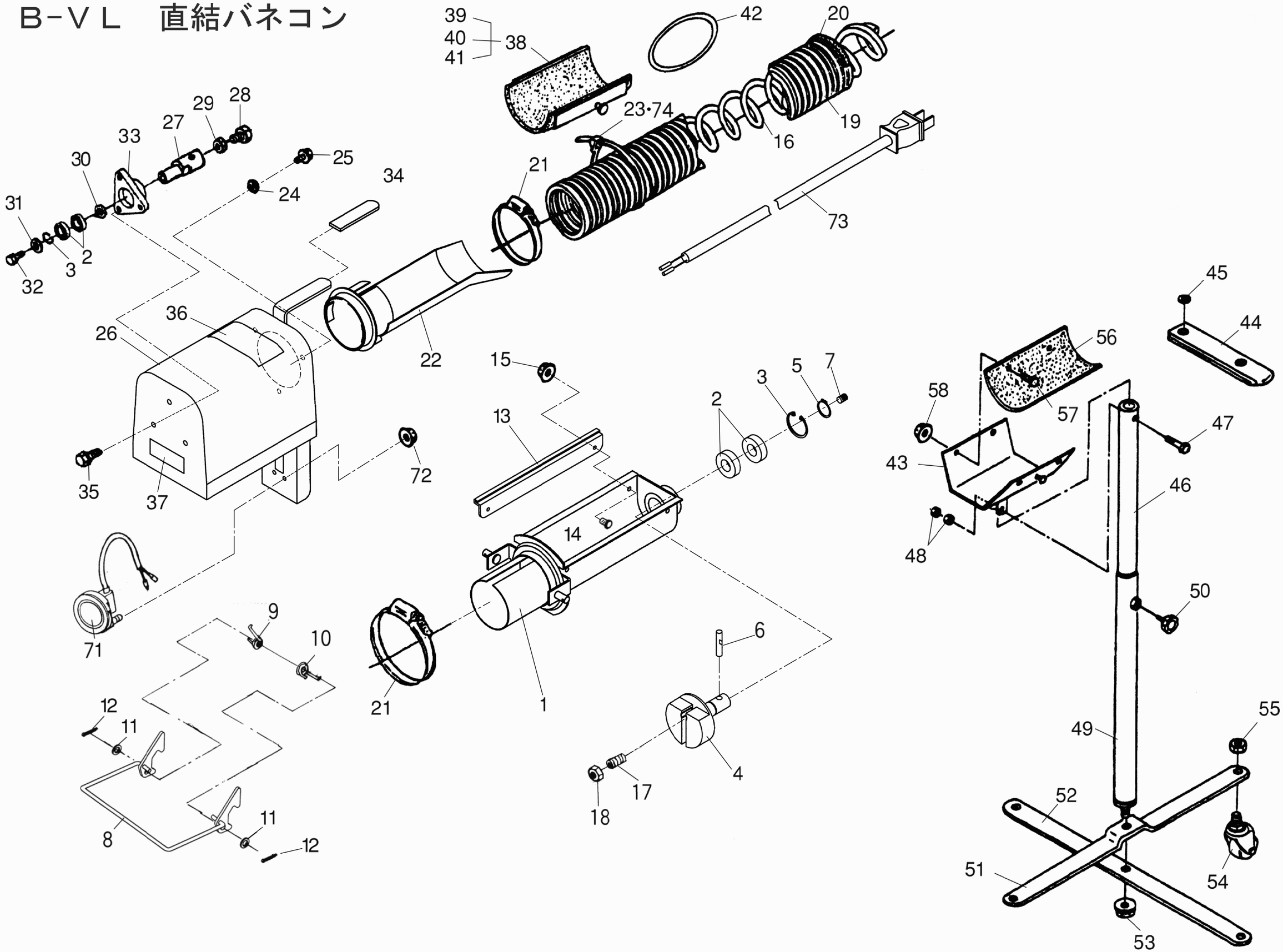

39
40
41
38
42
20
23·74
19
16
21
73
28
29
27
33
30
25
24
34
31
2
3
32
36
26
22
15
13
2
3
5
7
35
37
72
14
71
9
10
21
1
6
12
11
8
11
12
4
17
18
45
44
56
58
57
47
43
46
48
50
49
55
52
51
54
53

B-ＶＬ　直結バネコン

図番	コードＮｏ.	部品名称	個数			備考
			20VL	30VL	40VL	
1	22513-1111-2	ケース(サシコミ)	1	1	1	
2	08141-06003	ボールベアリング	4	4	4	
3	04611-00350	アナサークリップ	2	2	2	R-35
4	22513-1121-1	シャフト(バネ)	1	1	1	
5	04612-00170	ジクサークリップ	1	1	1	S-17
6	22513-1122-1	ピン(ツメ)	1	1	1	
7	03650-00608	トメネジ	1	1	1	M6×8　平先
8	22513-1113-1	レバー(サシコミロック)	1	1	1	
9	22721-2114-1	ロックスプリング　ヒダリ	1	1	1	
10	22721-2115-1	ロックスプリング　ミギ	1	1	1	
11	04013-50100	ヒラザガネ	2	2	2	M10（φ18×t2.0）
12	05511-50318	ワリピン	2	2	2	3×18
13	22701-1114-1	ガイド(サシコミ)	2	2	2	
14	03054-50512	ナベコネジ	4	4	4	M5×12
15	02021-50050	ナット	4	4	4	M5フランジナット
16	22512-1115-1	スプリング(ハンソウ)	1			
	22513-1115-1	スプリング(ハンソウ)		1		
	22514-1115-1	スプリング(ハンソウ)			1	
17	03670-01230	トメネジ	1	1	1	M12×30　P1.75　平先
18	02114-50120	ナット	1	1	1	M12　P1.75
19	22512-1117-1	パイプ(ハンソウ)	1			
	22513-1117-1	パイプ(ハンソウ)		1		
	22514-1117-1	パイプ(ハンソウ)			1	
20	22124-3121-1	１５０スポンジ	1	1	1	
21	22714-1118-1	トメバンド	2	2	2	
22	22513-1125-1	パイプ(トシュツコウ)	1	1	1	
23	22767-2112-1	バンド(ワイヤ)	1	1	1	
24	22767-1138-1	リテーナ(トシュツコウ)	3	3	3	
25	01025-50616	ボルト	3	3	3	M6×16　Wセムス
26	22513-1123-1	ケース(トシュツ)	1	1	1	
27	22746-1123-3	バネボス2	1	1	1	
28	22875-2116-1	ボルト(１０×３０)	1	1	1	
29	02118-50100	ナット	1	1	1	M10　P1.25
30	04011-50160	ヒラザガネ	1	1	1	M16（φ30×t2.9）
31	51161-7456-1	ヒラザガネ(8.5－22)	1	1	1	M16（φ22×t2.3）
32	01123-50816	ボルト	1	1	1	M8×16
33	22746-1124-1	デグチメタル	1	1	1	
34	22868-1125-1	デッピングキャップ	1	1	1	
35	01023-50612	ボルト	3	3	3	M6×12
36	22731-4113-1	ラベル(ハイシュツ)	1	1	1	

図番	コードＮｏ.	部品名称	個数			備考
			20VL	30VL	40VL	
37	22512-1127-1	ラベル(ホース,カタシキ)	1			
	22513-1127-1	ラベル(ホース,カタシキ)		1		
	22514-1127-1	ラベル(ホース,カタシキ)			1	
38	22513-1130-1	サポート(パイプ), コンプ	1	1	1	#39～41
39	22513-1131-1	サポート(パイプ)	1	1	1	
40	22513-1132-1	シート(1, サポート)	1	1	1	
41	22513-1133-1	シート(2, サポート)	1	1	1	
42	19115-1133-2	ゴムワ	1	1	1	
43	22853-3411-1	ホルダー	1	1	1	
44	22853-3112-3	ゴムバンド	1	1	1	
45	14113-1113-1	ナット(プッシュ)	1	1	1	M6
46	22853-3514-1	ポール1	1	1	1	
47	01023-50635	ボルト	1	1	1	M6×35
48	02014-50060	ナット	2	2	2	M6
49	22853-3415-1	ポール2	1	1	1	
50	71218-2139-1	ノブボルト	1	1	1	
51	22844-1514-1	キャク1	1	1	1	
52	22844-1515-1	キャク2	1	1	1	
53	02121-50080	ナット	1	1	1	M8フランジナット
54	22844-1116-1	キャスター	4	4	4	
55	22844-1117-1	ナット	4	4	4	U5/16×18山
56	22853-3113-1	ホルダークッション	1	1	1	
57	57077-5061-2	エレベータボタン	4	4	4	M6×12
58	02021-50060	ナット	4	4	4	M6フランジナット

本機がＫＤ－２００ＬＶ１のとき

71	22875-3142-1	モミセンサー	1	1	1	ａ接点
72	02021-50050	ナット	2	2	2	M5フランジナット
73	22747-1126-1	センサコード(4M)	1	1	1	
74	22767-2112-1	バンド(ワイヤ)	6	6	6	