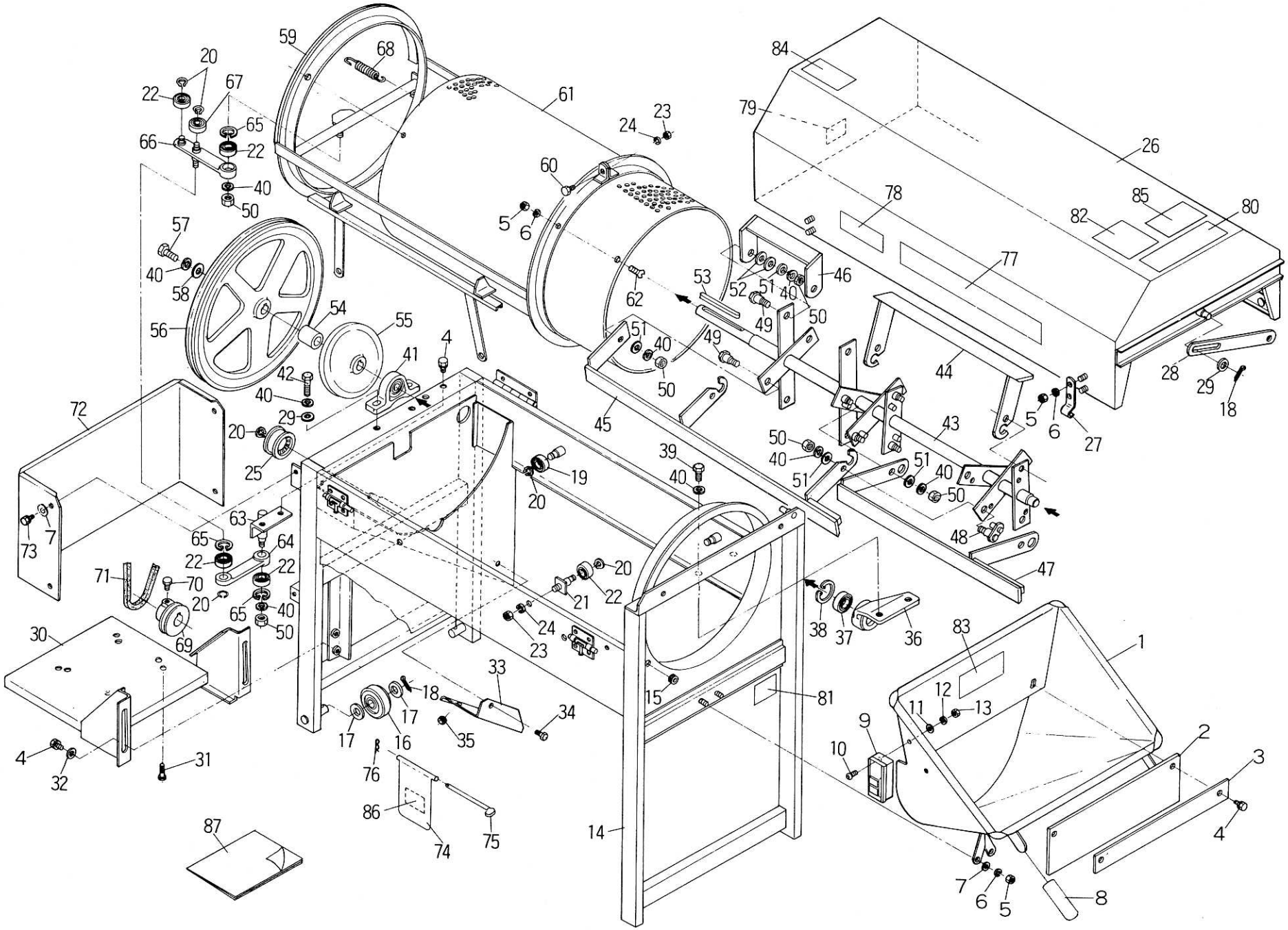
59
68
20
67
22
65
66
22
40
50
57
40
58
56
54
55
41
4
42
40
29
20
25
72
73
7
63
65
64
22
22
71
70
20
65
40
50
69
30
4
32
31
87
61
24
23
60
5
6
62
53
52
51
40
46
49
50
51
40
49
50
45
79
84
26
78
85
82
80
77
44
28
29
18
5
6
27
43
50
40
51
39
40
19
20
51
40
50
48
47
20
22
21
24
23
38
37
36
83
1
33
18
17
16
17
76
86
74
75
35
34
15
81
14
12
11
13
9
10
2
3
4
7
6
5
8

純正部品表

図番	コードNo.	部品名称	個数	備考
1	12212-1111-3	ホッパ	1	
2	12212-1159-1	ホッパゴム	1	
3	12212-1161-1	ゴムオサエ	1	
4	01120-50820	ボルト	8	M8×20
5	02014-50060	ナット	14	M6
6	04512-50060	バネザガネ	14	M6
7	57471-5117-1	19マルザ	6	M6(φ19×t1.6)
8	22868-1125-1	デッピングキャップ	2	
9	22111-1157-1	スイッチ	1	
10	03054-50410	ナベコネジ	2	M4×10
11	04013-50040	ヒラザガネ	2	M4(φ10×t0.8)
12	04512-50040	バネザガネ	2	M4
13	02054-50040	ナット	2	M4
14	12212-1112-7	ホンタイ	1	
15	42611-1116-1	グロメット	1	
16	12211-1118-1	シャリン	2	
17	04014-50140	ヒラザガネ	4	M14(φ30×t3.2)
18	05511-50320	ワリピン	4	呼3×20
19	08141-06201	ボールベアリング	4	6201 LLU
20	04612-00120	ジクサークリップ	10	S-12
21	12212-1124-2	アミワクオサエカナグ	2	
22	08141-06001	ボールベアリング	6	6001 LLU
23	02114-50080	ナット	13	M8
24	04512-50080	バネザガネ	13	M8
25	57412-1114-1	テンションプーリ	1	
26	12212-1113-5	ジョウブオオイ	1	
27	12212-1114-1	オオイトメカナグ	2	
28	12212-1117-1	オオイステー	1	
29	04013-50100	ヒラザガネ	4	M10(φ22×t2.3)
30	12212-1215-1	ベース(モータ)	1	
31	01150-50835	ボルト	4	M8×35
32	51161-7456-1	ヒラザガネ	12	M8(φ22×t2.3)
33	12212-1216-1	シュート(ニバン)	1	
34	01026-50616	ボルト	1	M6×16

図番	コードNo.	部品名称	個数	備考
35	02021-50060	ナット	1	M6
36	12211-1121-2	シュジクメタル	1	
37	08141-06204	ボールベアリング	1	6204 LLU
38	04611-00470	アナサークリップ	1	R-47
39	01150-51025	ボルト	2	M10×25(P1.5)
40	04512-50100	バネザガネ	25	M10
41	12211-1122-1	ビローブロック	1	
42	01150-51035	ボルト	2	M10×35(P1.5)
43	12212-1123-1	シュジク	1	
44	12212-1127-2	スクレッパ1	2	
45	12212-1128-2	スクレッパ2	2	
46	12212-1129-2	フレールバー	2	
47	12212-1131-2	スクレッパ3	2	
48	12212-1132-1	シテンピン1	6	
49	12212-1133-1	シテンピン2	6	
50	02118-50100	ナット	20	M10(P1.25)
51	12212-1172-1	ヒラザガネ	18	M10(φ25×t2.3)
52	04013-50120	ヒラザガネ	4	M12(φ26×t2.3)
53	05712-05105	フェザキー	1	5×5×105
54	12212-1136-1	35カラー	1	
55	12211-1144-3	カム	1	
56	12212-1137-1	シュジクプーリ	1	
57	01170-51025	ボルト	1	M10×25(P1.25)
58	04015-50100	ヒラザガネ	1	M10(φ32×t3.2)
59	12212-1138-3	サイドアミワク	1	
60	01150-50825	ボルト	3	M8×25
61	12212-1139-2	サイドアミ	1	
62	03016-50616	サラコネジ	8	M6×16
63	12212-1141-1	シテンジク	1	
64	12211-1142-1	シテンアーム	1	
65	04611-00280	アナサークリップ	3	R-28
66	12212-1143-2	ヨウドウアーム	1	
67	08141-06301	ボールベアリング	1	6301 LLU
68	12211-1146-1	ヨウドウスプリング	2	

図番	コードNo.	部品名称	個数	備考
69	12212-1147-2	モータプーリ	1	
70	01150-50816	ボルト	1	M8×16
71	12212-1148-1	Vベルト	1	A-66(レッド)
72	12212-1249-1	カバー(ベルト)	1	
73	01202-50614	ボルト	4	M6×14
74	12212-1173-1	シャッタ	1	
75	12212-1174-1	ピン(115)	1	
76	05525-50600	スナップピン	1	呼6
77	12212-1154-1	ハイクラッシャマーク	2	
78	71711-7118-1	サイトウラベル	2	
79	12212-1156-1	ラベル(カイテン)	1	
80	12212-1162-1	サギョウマーク	1	
81	12212-1163-1	ラベル(カタシキ)	1	
82	22142-3114-1	ラベル(テイデン、チュウイ)	1	
83	71131-4114-1	ラベル(2、アンゼン)	1	
84	71131-4115-1	ラベル(3、アンゼン)	1	
85	71131-4117-1	ラベル(1、チュウイ)	1	
86	22132-3114-1	ラベル(チュウイ)	1	
87	12212-2211-1	トリアツカイセツメイショ	1	